Ferrovivo®
Italian Works

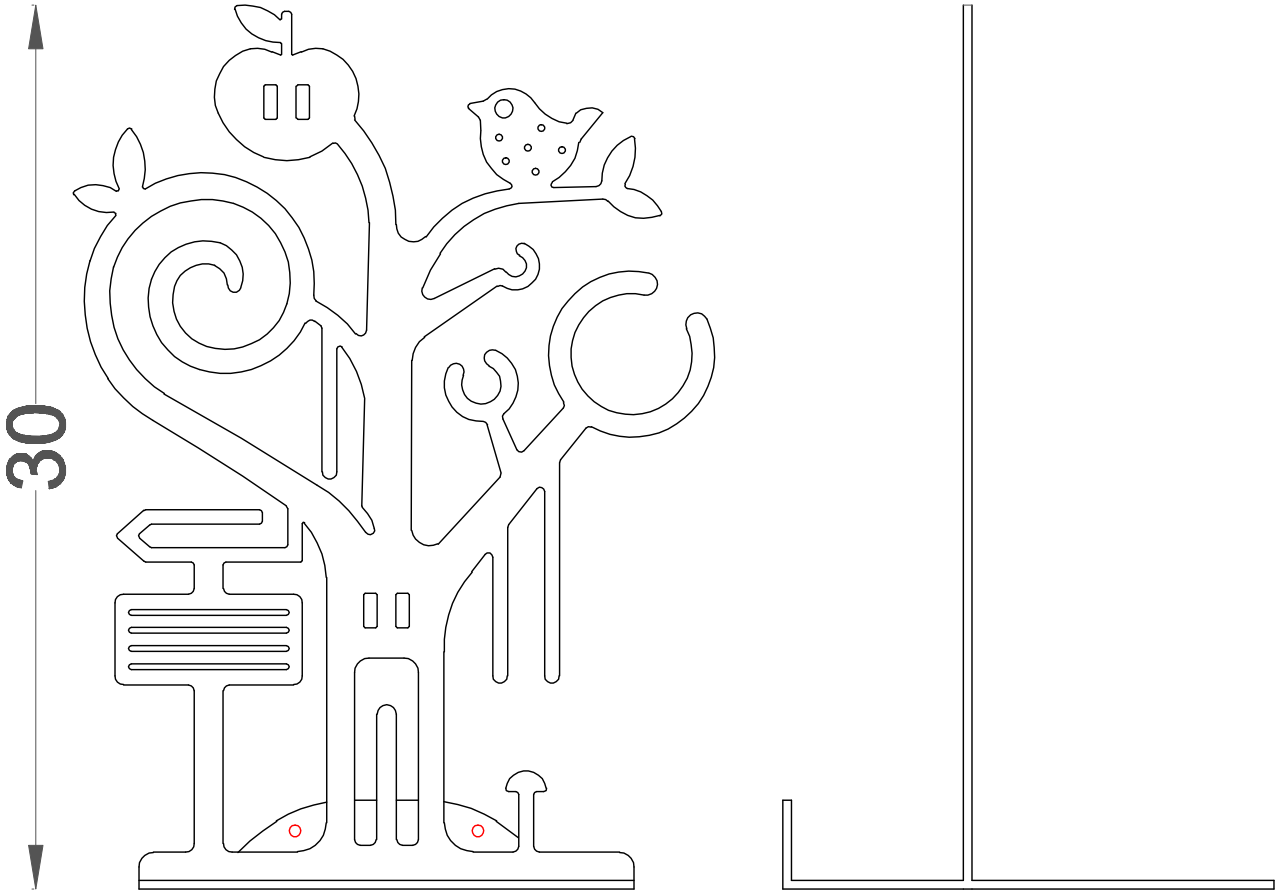

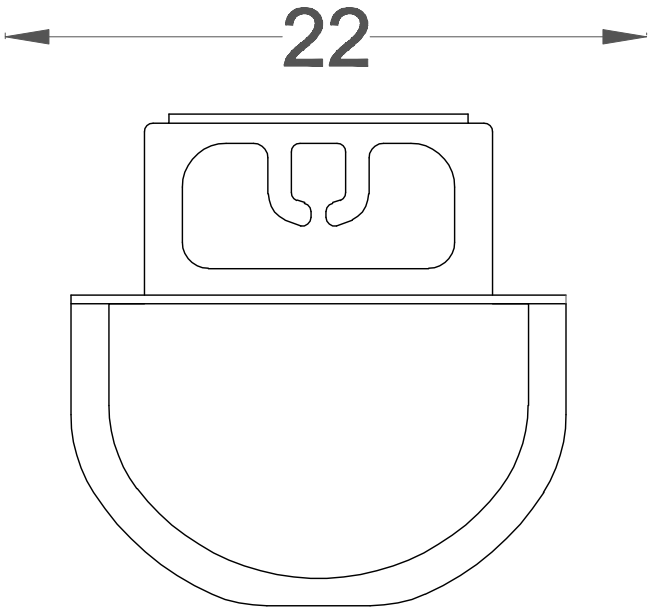

PORTA OGGETTI AMBROGIO
AMBROGIO JEWELRY TREE